03.247.00..0000

SANIT Duschbord 900x900x40

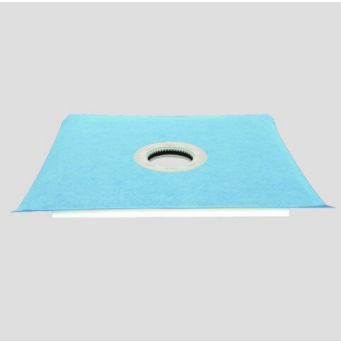

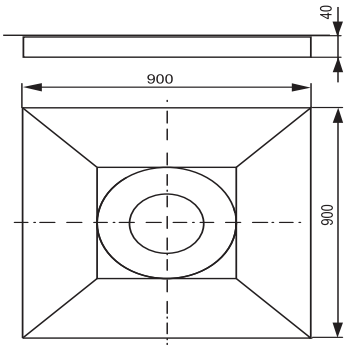

Artikelnummer	Produktbeschreibung
03.247.00..0000	Duschboard quadratisches Duschboard für bodengleiche Duschen, Rollstuhl befahrbar, dient als Auflage für Fliesen oder ähnlichen Belag, mit integrierter Ablaufneigung von 2%, vormontiertem Ablaufflansch mit innen liegendem Dichtring für SANIT Duschablauf, die Oberfläche ist mit einer überlappenden wasserdichten Abdichtfolie verklebt, Verpackung im Karton Material: EPS Hartschaum 100 kg/m3